Потолочные поворотные консоли ВД Mosmatic

Потолочная поворотная консоль Mosmatic / настенный кронштейн

Нерж. сталь. Эта классическая прямая потолочная поворотная консоль находит свое применение в многочисленных отраслях промышленности, таких как мойка грузового транспорта, пищевая промышленность, сборочное произволство и т.д.. Настоящий универсал, который можно использовать везде. Где бы ни использовались жидкости, газы или воздух, он показывает свои самые сильные стороны. Макс. 150 bar / 120 °C. **Внимание: срок поставки ок. 2 недель!**

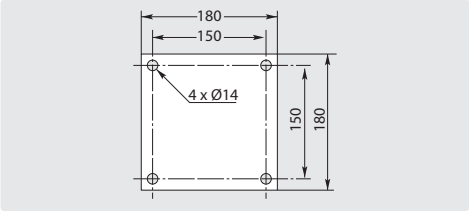

R+M Nr.	↔			
108 664 11	1.450 мм	1/2" IG	1/2" AG	10,2 кг

Сдвоенная потолочная поворотная консоль Mosmatic с изолированнымм шлангами ВД.

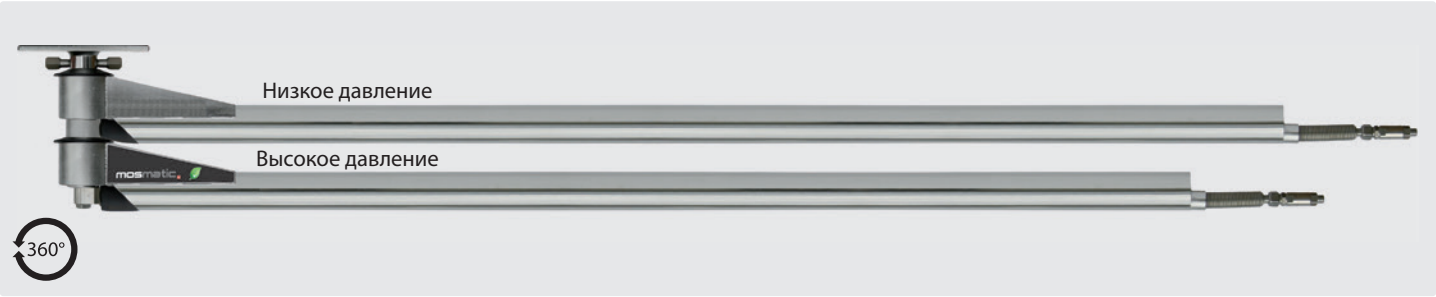

Нерж. сталь. Готовая к монтажу с 3 встроенными вращающимися соединениями, профессиональным шлангом ВД с разгрузочной пружиной и встроенной защитой от изгиба. Оси с 2 подшипн., постоянно смазывающиеся. Специально разработана для 2 различных средств и применений. Макс. 275 bar / 90 °C. **Внимание: срок поставки ок. 2 недель!**

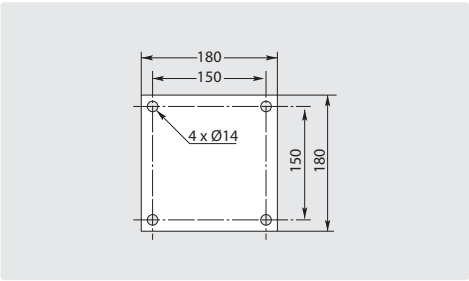

R+M Nr.	↔			
108 674 23	1.750 мм / 1.900 мм	1/4" IG	1/4" AG	19,2 кг
108 674 33	1.900 мм / 2.050 мм	1/4" IG	1/4" AG	19,5 кг
108 674 43	2.050 мм / 2.250 мм	1/4" IG	1/4" AG	19,8 кг
108 674 53	2.250 мм / 2.500 мм	1/4" IG	1/4" AG	21,1 кг

Z-потолочная поворотная консоль Mosmatic с изолированным шлангом ВД.

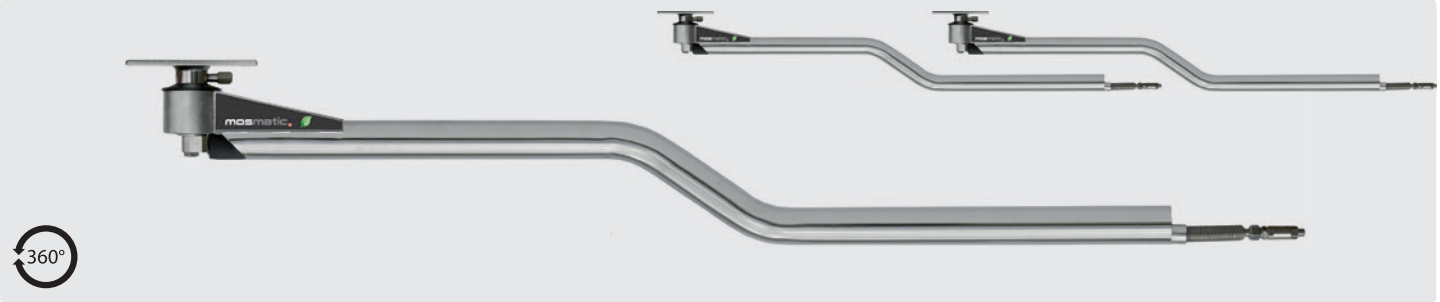

Нерж. сталь. Готовая к монтажу с 2 встроенными вращающимися соединениями. Специально для применения с двумя потолочными поворотными консолями друг за другом. Шланг ВД с защитой. Макс. 275 bar / 90 °C. **Внимание: срок поставки ок. 2 недель!**

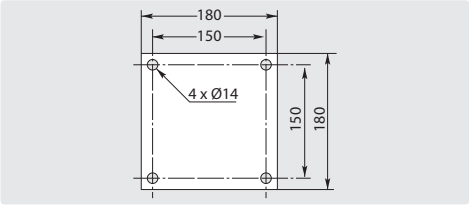

R+M Nr.	↔			
108 650 11	1.550 мм	1/4" IG	1/4" AG	9,9 кг