Держатели копий easywash365+

Держ. копий для напольного монтажа

Держатель копий со сливными заглушками ⌀ 20 мм. Длина трубки 730 мм. Подходящая настенная консоль (105 625)

R+M Nr.	M	⌀ трубки
105 620	Нерж. сталь	60 мм
105 626	Нерж. сталь	100 мм

Держатель копий с пружиной.

Держатель с пружиной и стоковым патрубком 20 мм. Длина трубки 730 мм. Диаметр трубки 60 мм. Подходящая настенная консоль (105 625)

R+M Nr.	M
105 650	Нерж. сталь

Держ. копий для настенного монтажа

Длина трубы 590 мм. Диаметр трубы 60 мм

R+M Nr.	M
105 630	Нерж. сталь

Сдв. держатель копий easywash365+

Держатель копий со сливными заглушками ⌀ 28 мм. Длина трубки 2 x 730 мм. Диаметр трубки 60 мм

R+M Nr.	M
105 660	Нерж. сталь

Держ. копий для напольного монтажа

Держатель копий со сливными заглушками ⌀ 28 мм. Длина трубки 730 мм. Диаметр трубки 60 мм

R+M Nr.	M
105 640	Нерж. сталь

Держатель копий для автомоек

Нерж. сталь. Высота регулируется. Размер держателя для копий: 800 мм.

R+M Nr.			
105 610 060	7 кг.	800-900 мм	710 мм

Держатели копий Mosmatic

Держ. копий для настенного монтажа

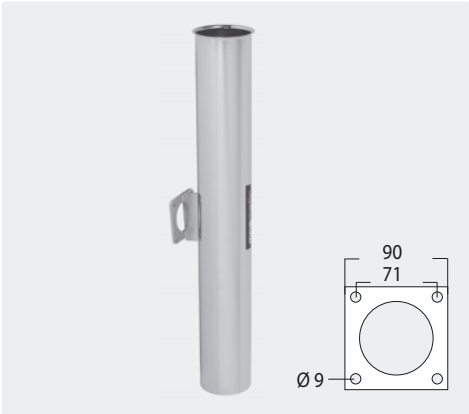

Длина трубы 720 мм. Диаметр трубы 100 мм

R+M Nr.	M	
108 291 43	Нерж. сталь	3,3 кг.