Намотчики для шлангов ВД

STK

Исполн. STK из самого лучш. листового металла глубокой вытяжки:

» Откидная приводная ручка.

» Плавная регулировка тормозной и фиксирующей системы.

» Стальной хомут для предотвращения опрокидывания.

» Не требующие обсл. пласмассовые втулки с подшипниками.

» Намотчики шлангов ВД оснащены вращ. соединением Suttner ST-322. Вращ. соединения Suttner ST-322 произведены полностью из нерж. стали и имеют аксиальное подвижное уплотнение.

» Применяемые среды: вода или вода с моющими средствами, воздух, масла или жиры.

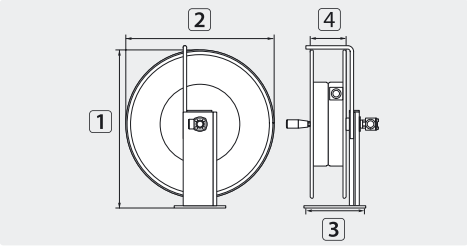

TYP	Внешний ⌀ = шланг ↔
01	15,0 мм = 24 м
02	15,0 мм = 36 м

Сталь с напылением

R+M Nr.	⊖	⊖	DN	P	℃	⚖	1	2	3	4	TYP
760 20	3/8" IG	3/8" IG	10	100-400 bar	90 °C	6,2 кг	437 мм	400 мм	210 мм	100 мм	01
760 30	3/8" IG	3/8" IG	10	100-400 bar	90 °C	6,8 кг	500 мм	460 мм	210 мм	100 мм	02

STKI mini

» Для вращения барабана служит юстируемая приводная ручка с свободно двигающимся полиамидным покрытием.

» Встроенный в подшипник механический тормоз дает возможность точно дозировать торможение барабана вплоть до блокирования.

» Применяемые среды: вода или вода с моющими средствами, воздух, масла или жиры.

» Автомат. намотчики шлангов ВД оснащены вращ. соединением Suttner ST-320. Вращ. соединения Suttner ST-320 произведены полностью из нерж. стали и имеют аксиальное подвижное уплотнение.

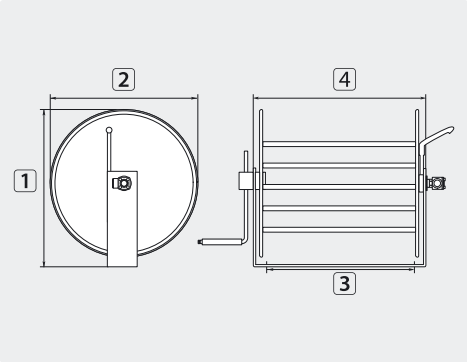

TYP	Внешний ⌀ = шланг ↔
01	15,0 мм = 20 м

Нерж. сталь V2A / AISI 304

R+M Nr.	⊖	⊖	DN	P	℃	⚖	1	2	3	4	TYP
739 40	3/8" IG	3/8" IG	8	100-300 bar	90 °C	5,0 кг	298 мм	265 мм	210 мм	258 мм	01

Символы ⊖ Вход ⊖ Выход DN Внутренний диаметр P Давление ↕ Высота ↔ Длина ⚖ Вес ℃ Температура TYP Тип