Автоматические намотчики шлангов ВД

R+M 544

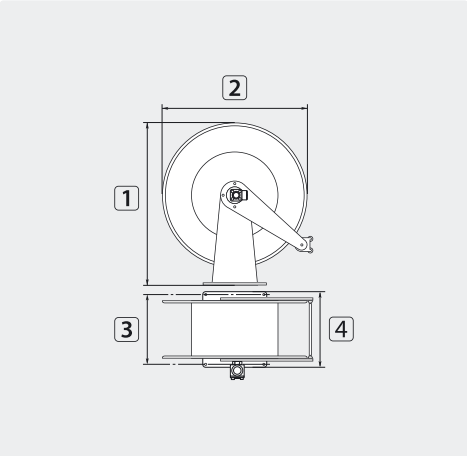

TYP	Внешний ⌀ = шланг ↔
03	22,0 мм = 30 м
03	28,0 мм = 22 м
03	34,0 мм = 17 м

R+M Nr.	★	⊖	⊖	DN	P	℃	⚖	1	2	3	4	TYP
763 544 30	■	1/2" IG	1/2" IG	12	100-300 bar	90 °C	24,0 кг	573 мм	510 мм	218 мм	300 мм	03
763 544 20	■	1" IG	1" IG	19	100 bar	90 °C	24,0 кг	573 мм	510 мм	218 мм	300 мм	03

R+M 564

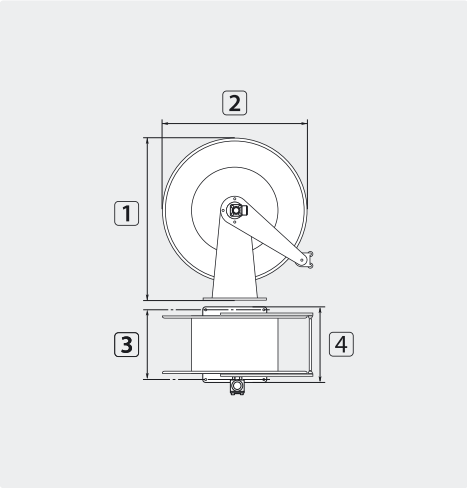

TYP	Внешний ⌀ = шланг ↔
04	22,0 мм = 60 м
04	30,0 мм = 40 м
04	35,0 мм = 30 м

R+M Nr.	★	⊖	⊖	DN	P	℃	⚖	1	2	3	4	TYP
763 564 30	▼	1/2" IG	1/2" IG	12	100-300 bar	90 °C	30,0 кг	578 мм	510 мм	399 мм	488 мм	04

Символы ★ Обозначение ⊖ Вход ⊖ Выход DN Внутренний диаметр P Давление ↔ Длина ⚖ Вес TYP Тип ℃ Температура ↕ Высота