Автоматические намотчики шлангов ВД

SoST 14 / SoST 20

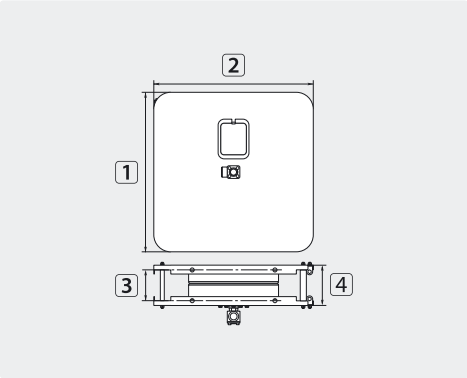

TYP	Внешний ⌀ = шланг ↔
01	15,0 мм = 14 м
02	15,0 мм = 20 м

Сталь с напылением. Применение в сухой окружающей среде

R+M Nr.	★	⊖	⊖	DN	P	℃	⚖	1	2	3	4	TYP
740 002	●	3/8" IG	1/2" IG	10	100-400 bar	90 °C	14,0 кг	470 мм	470 мм	107 мм	135 мм	01
740 005	●	3/8" IG	1/2" IG	10	100-400 bar	90 °C	16,0 кг	470 мм	470 мм	167 мм	195 мм	02

SoST 14 / SoST 20

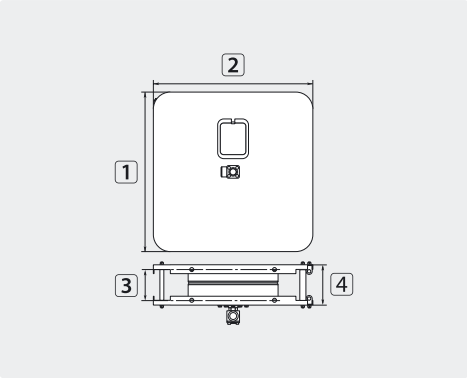

TYP	Внешний ⌀ = шланг ↔
01	15,0 мм = 14 м
02	15,0 мм = 20 м

Нерж. сталь V2A / AISI 304. Применяется во влажной окружающей среде

R+M Nr.	★	⊖	⊖	DN	P	℃	⚖	1	2	3	4	TYP
740 008	●	3/8" IG	1/2" IG	10	100-400 bar	90 °C	14,0 кг	470 мм	470 мм	107 мм	135 мм	01
740 009	●	3/8" IG	1/2" IG	10	100-400 bar	90 °C	16,0 кг	470 мм	470 мм	167 мм	195 мм	02

Аксессуары для намотчиков шлангов ВД

Повор. консоли ST 14 / ST 20

Поворачивается на 180°

R+M Nr.	★	M
741 00	●	Оцинк. сталь
741 01	●	Нерж. сталь. *

Поворотные консоли ST 30, ST 40

Поворачивается на 180°

R+M Nr.	★	M
741 001	■	Оцинк. сталь
741 011	■	Нерж. сталь. *

Поворотные консоли ST 40

Поворачивается на 180°

R+M Nr.	★	M
741 003	▲	Оцинк. сталь
741 012	▲	Нерж. сталь. *

Пластины для консоли ST14/20/30/40

R+M Nr.	M
741 002	Нерж. сталь. *

* V2A / AISI 304

Символы ⚖ Вес TYP Тип ℃ Температура DN Внутренний диаметр P Давление ★ Обозначение ⊖ Вход ⊖ Выход ↕ Высота ○ Резьба