Перепускные вентили сверхвысокого давления

VB60/600

= Вход 1/2" IG. = Выход 1/2" IG. BP = Bypass 1/2" IG.
Макс. 600 bar / 90 °C

R+M Nr.		
532 260 0		60 л/мин

H560

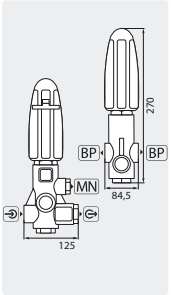

Нерж. сталь. BP = Bypass 1/2" IG.
MN = Манометры 1/4" IG.
Макс. 500 bar / 80 °C / 60 л/мин

R+M Nr.		
100 005 60	1/2" IG	1/2" IG

BKX

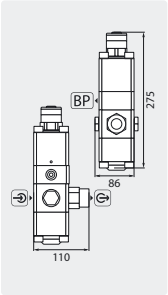

BP = Bypass 3/4" IG.
Макс. 600 bar / 80 °C / 60 л/мин

R+M Nr.		
010 000 02	1/2" IG	1/2" IG

VB60/600

= Вход 1/2" IG. = Выход 1/2" IG. BP = Bypass 1/2" IG. Перепускной вентиль с микровыкл. (IP55) и кабелем 950 мм.
Макс. 600 bar / 90 °C

R+M Nr.	
532 265 0	60 л/мин

Предохранительные вентили сверхвысокого давления

VS 500

222 мм. Макс. 500 bar

R+M Nr.	BP	
532 520 0	3/8" IG	1/2" IG

S3

110 мм. Макс. 700 bar

R+M Nr.	
010 002 15	1/2" AG

ST-230-700 регуляторы давления

Возможно опечатывание

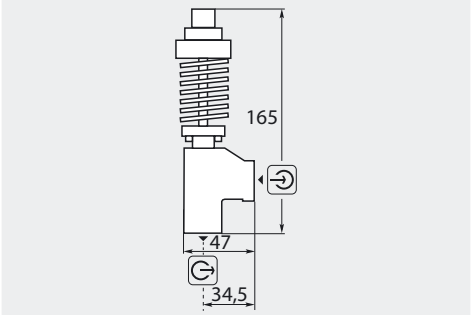

165 мм. Макс. 40 л/мин / 60 °C.
Кратковременно до макс. 85° C

R+M Nr.			
200 230 700	3/8" IG	1/4" IG	200-700

Рассекатель струи

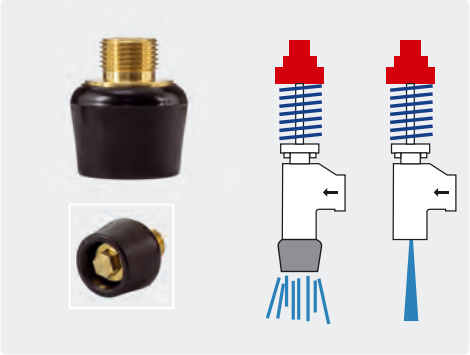

27 мм

R+M Nr.	
200 230 410	3/8" AG

ST-220

Возможно опечатывание

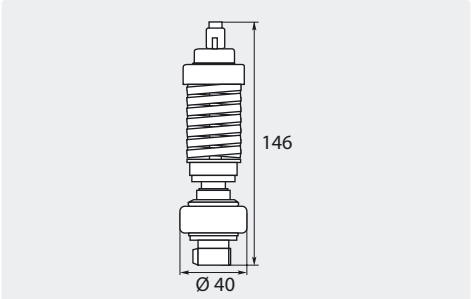

146 мм. Макс. 700 bar / 50 л/мин / 85 °C

R+M Nr.	
200 220 500	1/2" AG