# Перепускной вентиль Suttner ST-265

The choice of perfection

**Массивный «шплинт»:** Профессиональная и надежная обработка деталей, находящихся под давлением.

**Специальная форма:** инновационный плоский контур пружины.

**С шаровым обратным вентилем.**

## Перепускной вентиль Suttner ST-265 с разрешенным рабочим давлением до 350 bar

- Плавное переключение
- Пружина из особо прочного материала
- Особенно легок в обслуживании
- Незначительное падение давления
- Элементы вентиля из высоколегированной нержавеющей стали и керамики

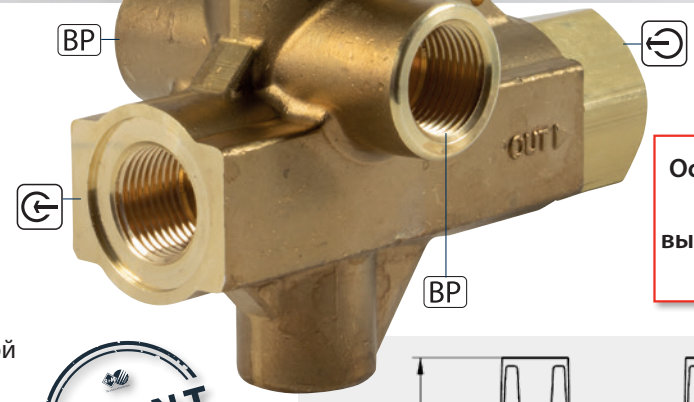


**Особо долговечный! Комбинация высококачественных материалов**

PATENT Pending

ST-265

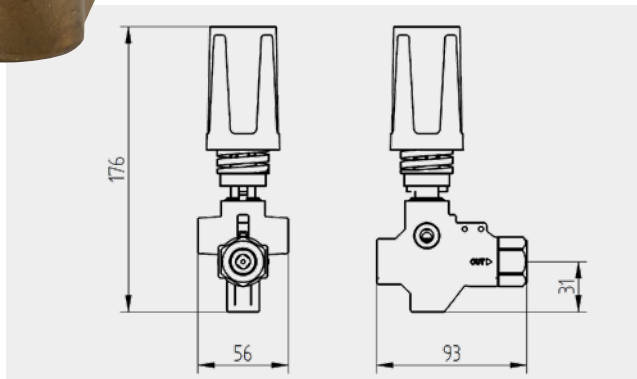


⊖ = Вход 3/8" IG. ⊖ = Выход 3/8" IG.
BP = Bypass 3/8" IG. Шариковый обратный вентиль. Макс. 350 bar / 80 °C

| R+M Nr. | ⊖ |
|---|---|
| 200 265 500 | 50 л/мин |

**Только по запросу:** крышка с собственным логотипом.

### Технические данные

| | |
|---|---|
| Макс. давление | 350 bar |
| Макс. температура | 80 °C |
| Вход / Выход | 3/8" IG / 3/8" IG |
| Bypass BP | 3/8" IG |
| Поток | 50 Л/мин |

Version 07.22

www.rm-suttner.com

# Перепускной вентиль Suttner ST-265 с выключателем давления

The choice of perfection

## Перепускной вентиль Suttner ST-265 с выключателем давления

- Максимальный ток включения: 10mA-5A(2A)
- Напряжение: 12-24VDC, 12-250VAC
- Класс защиты IP65
- Кабель 1,2 метра 3xAWG20

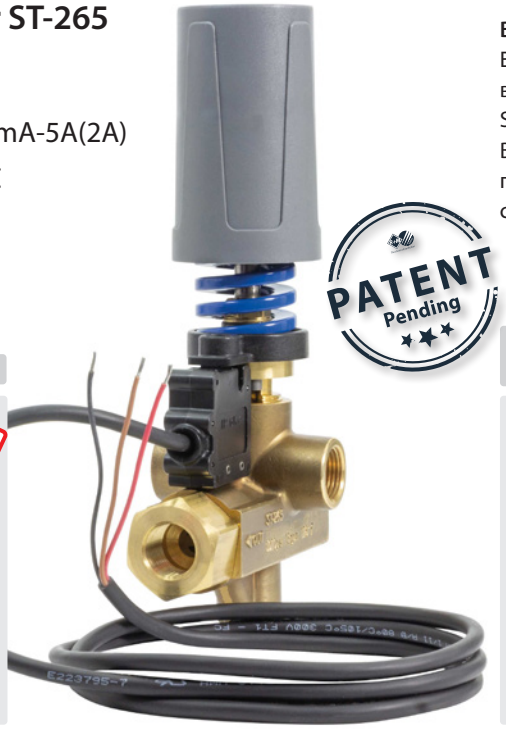


**Выключатель также для дооснащения:**
Если Вы хотите отключить двигатель насоса во время перерывов в работе, используйте ST-265 со встроенным выключателем. Встроенный выключатель давления представляет собой переключатель для сигнала NC/NO.

**ST-265 с выключателем давления**

⊖ = Вход 3/8" IG. ⊖ = Выход 3/8" IG.
BP = Bypass 3/8" IG. Шариковый обратный вентиль. Перепускной вентиль с выключателем давления (IP65) и кабелем 1.200 мм.

| R+M Nr. | ⊖ |
|---|---|
| 200 265 550 | 50 л/мин |

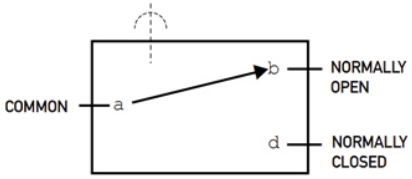


**Ремкомплект/комплект для дооснащения выключатель давления ST-265**

Выключатель для перепускного вентиля Suttner ST-265. Класс защиты IP65.
Кабель 1.200 мм, 3xAWG20.
Макс. ток включения 10mA-5A(2A)

| R+M Nr. | V |
|---|---|
| 200 265 430 | 12-24VDC, 12-250VAC |

Version 09.22

www.rm-suttner.com