Système de guidage à chariots mobiles, profil 32 x 30 mm

The choice of perfection

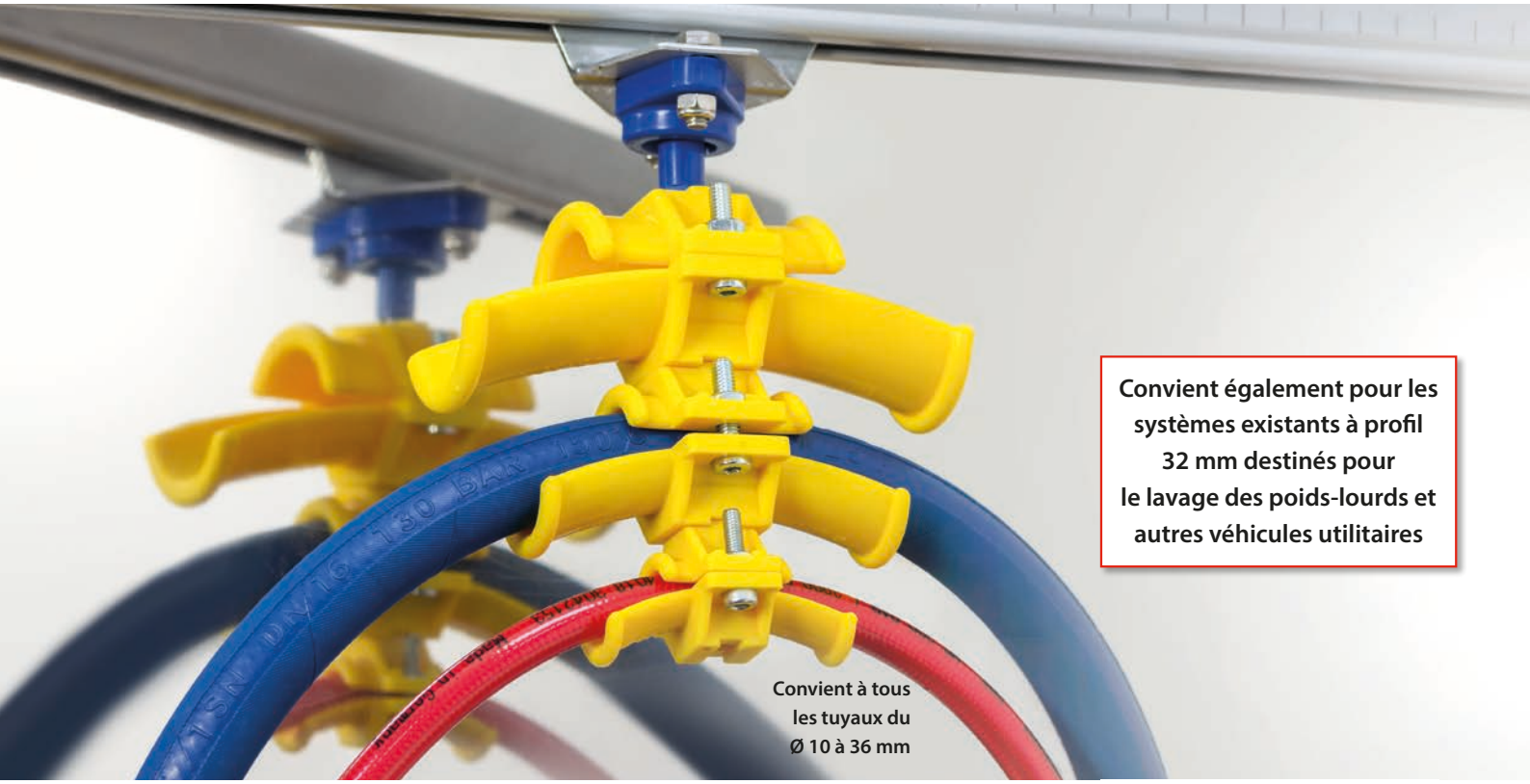

Convient à tous les tuyaux du Ø 10 à 36 mm

Convient également pour les systèmes existants à profil 32 mm destinés pour le lavage des poids-lourds et autres véhicules utilitaires

Les éléments de guidage des tuyaux sont adaptés pour tous les rails avec profil de 32 x 30 mm

- Matériaux : acier zingué / PVC.
- Pour tous tuyaux avec diamètre extérieur de 10 à 16, de 17 à 25 et de 26 à 36 mm.
- Adaptation sûre et modulable, amovible et inusable.
- Roulettes de guidage coulissant librement.
- Non corrosif et léger.
- Combinable individuellement (système modulaire).
- Plage de température : - 30° C à + 60° C.

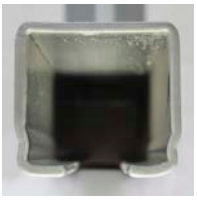

Profil: Rail coulissant 32 x 30 mm

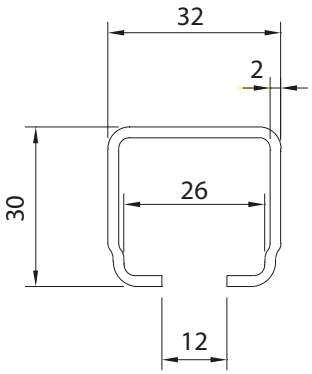

Mors d'attache perfectionné : Le chariot mobile vient s'encastrer à 45° dans l'emboiture du mors d'attache fixé sur l'extrémité.

Avec rotule : Ancrage orientable du premier chariot mobile pour un alignement optimal.

Mors d'attache

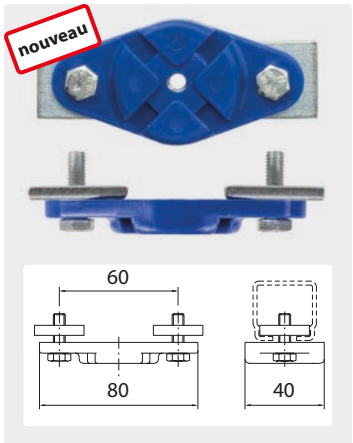

Acier zingué / PVC. - 30° C à + 60° C.
Pour profil de 32 x 30

R+M Nr.
107 000 779

D'autres accessoires adaptables sur rail à profil de 32 mm, voir également à profil de 40 mm, sont livrables sur demande !

Butoir caoutchouc

Acier zingué. Tampon caoutchouc.
- 30° C à + 60° C.
Pour profil de 32 x 30

R+M Nr.
107 408 0

Version 02.20

Système de guidage à chariots mobiles, profil 32 x 30 mm

The choice of perfection

Chariot mobile Acier zingué / PVC

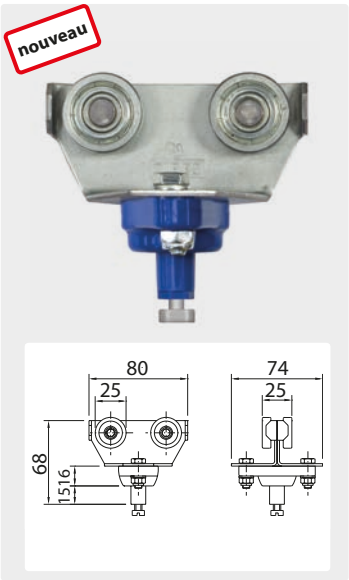

Pour profil de 32 x 30 mm. Capacité de charge de 20 kg. Roulettes dotées de roulements à billes.
- 30° C à + 60° C

R+M Nr.
107 000 301

Chariot mobile PVC

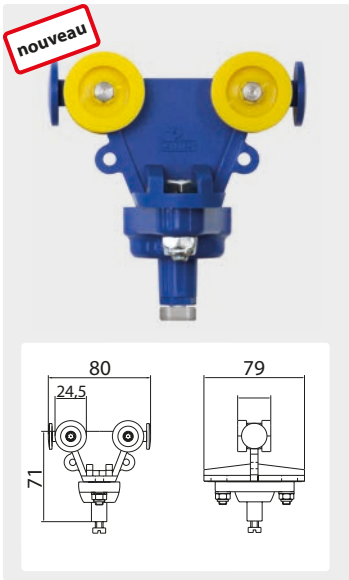

Pour profil de 32 x 30 mm. Capacité de charge de 5 kg. Roulettes montées sur un axe en acier.
- 30° C à + 60° C

R+M Nr.
107 000 305

Chariot mobile très robuste:
Les roulettes de guidage coulissent librement, leur montage à l'aide d'une clé Allen (4,0) et d'une clé de 10 mm est très simple même pour un équipement avec plusieurs cintres.

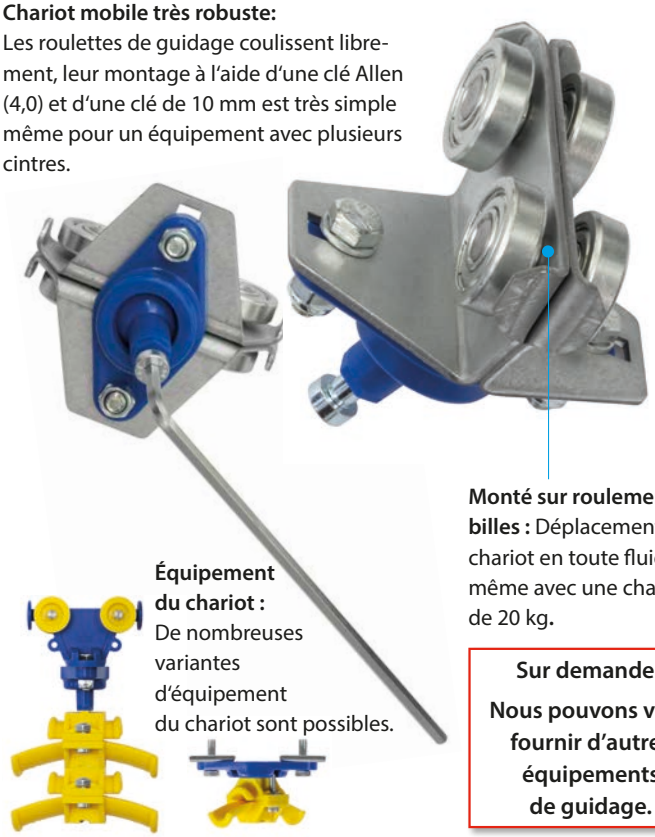

Monté sur roulement à billes : Déplacement du chariot en toute fluidité même avec une charge de 20 kg.

Équipement du chariot :
De nombreuses variantes d'équipement du chariot sont possibles.

Sur demande !
Nous pouvons vous fournir d'autres équipements de guidage.

Cintres pour tuyaux en PVC

⌀ 10-16 mm

Vis en acier zingué. Pour profil de 32 x 30 mm. - 30° C à + 60° C

R+M Nr.	↔	R
107 000 050	70	80

⌀ 17-25 mm

Vis en acier zingué. Pour profil de 32 x 30 mm. - 30° C à + 60° C

R+M Nr.	↔	R
107 000 051	100	125

⌀ 26-36 mm

Vis en acier zingué. Pour profil de 32 x 30 mm. - 30° C à + 60° C

R+M Nr.	↔	R
107 000 052	140	160

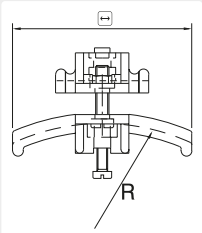

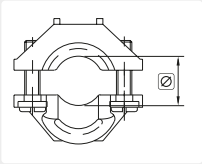

Rail coulissant*

Acier zingué, profil 32 x 30 mm.

R+M Nr.	↔
107 000 900	4 mètres
107 000 801	6 mètres

* Interchangeable avec tous les rails de même dimensions déjà existants. Les composants de la page 387 et 388 du catalogue ne sont cependant pas compatibles avec ce profil.

Version 02.20