[redacted]

Ersatzteilzeichnung

Niederdruck-Sprühpistole ST - 500

Artikel-Nr. 20 0500 500

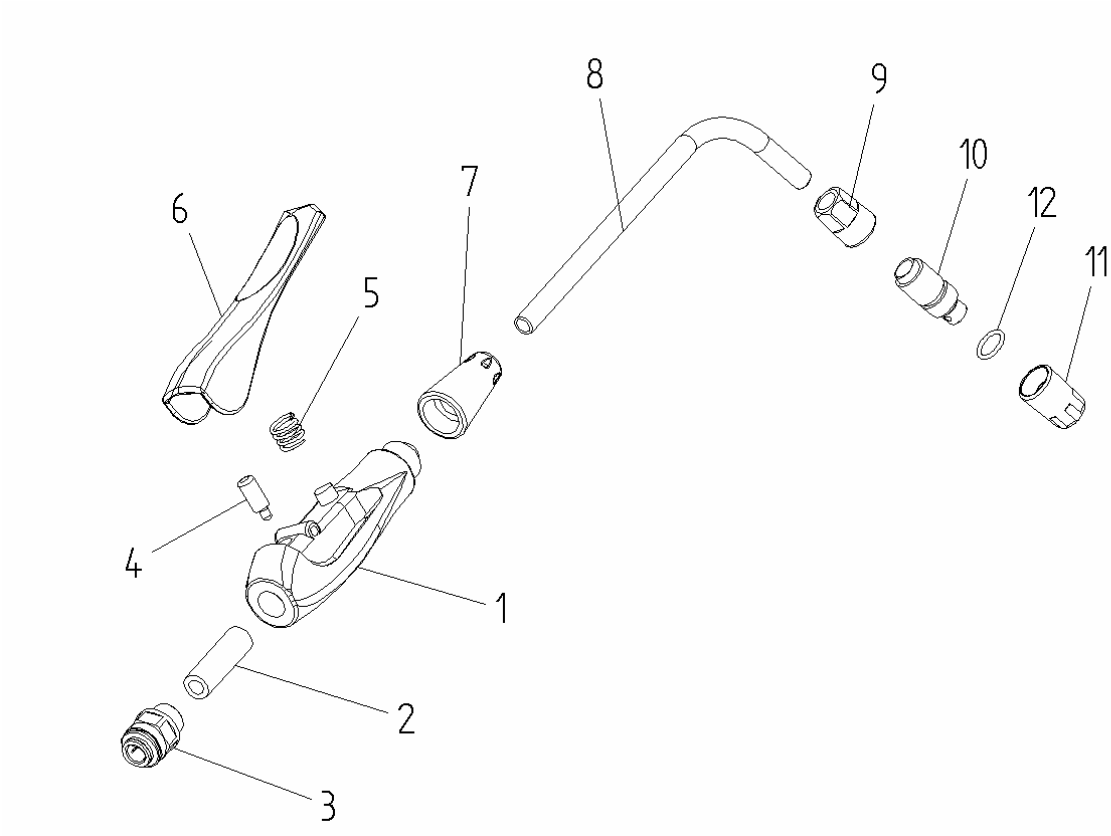

Pos.	Artikel-Nr.	Benennung
1	02 0001 380	Gehäuse
2	08 0000 010	Silikonschlauch
3	02 0001 460	Einschraubanschluss
4	02 0001 450	Schließstift
5	06 0000 060	Druckfeder
6	02 0001 390	Hebel

Pos.	Artikel-Nr.	Benennung
7	02 0001 410	Schraubkappe
8	07 0000 280	Sprührohr 132 mm lg
9	02 0001 420	Schraubkappe
10	02 0001 400	Düsekörper
11	02 0001 430	Düse
12	05 0001 521	O-Ring 10x1,5