Suttner
The choice of perfection.

# Ersatzteilzeichnung

# Doppellanze ST - 54

## Artikel-Nr. 20 0054 710

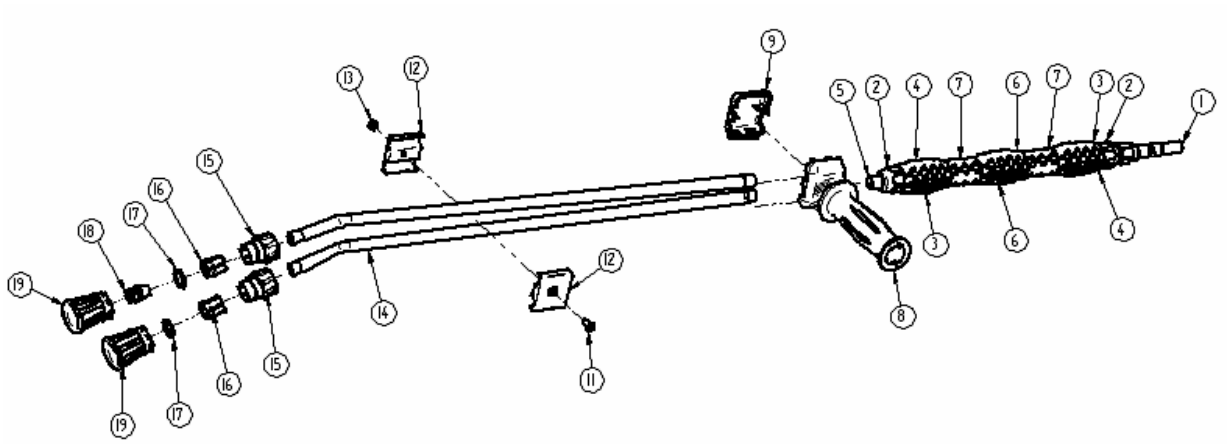


| Pos. | Artikel-Nr. | Benennung |
|---|---|---|
| 1 | 04 0001 255 | Stecknippel |
| 2 | 02 0001 995 | Endstück blau |
| 3 | 02 0001 968 | Halbschale R. blau |
| 4 | 02 0001 969 | Halbschale L. blau |
| 5 | 07 0103 351 | Düsenrohr 330mm |
| 6 | 02 0001 977 | Halbschale Zwischenstück bl. |
| 7 | 02 0001 985 | Zwischenstück blau |
| 8 | 20 0054 494 | Nadelventil, komplett |
| 9 | 02 0005 062 | K-Gehäuse unten |
| 10 | 07 0000 050 | Düsenrohr 800mm |

| Pos. | Artikel-Nr. | Benennung |
|---|---|---|
| 11 | 04 0002 240 | Rohrschelle (Kunststoff) |
| 12 | 04 0000 170 | Schraube M5 |
| 13 | 04 0000 160 | Mutter M5 |
| 14 | 02 0000 275 | Schraubkappe, grau |
| 15 | 10 0001 120 | Muffe Düsenschutz 1/4" |
| 16 | 10 0001 060 | Scheibe |
| 17 | 12 0253 002 | ND-Düse 65.30 |
| 18 | 02 0011 265 | Düsenschutz ST004/DS, blau |
| | | |
| ° | 20 0054 452 | Repair-Kit |